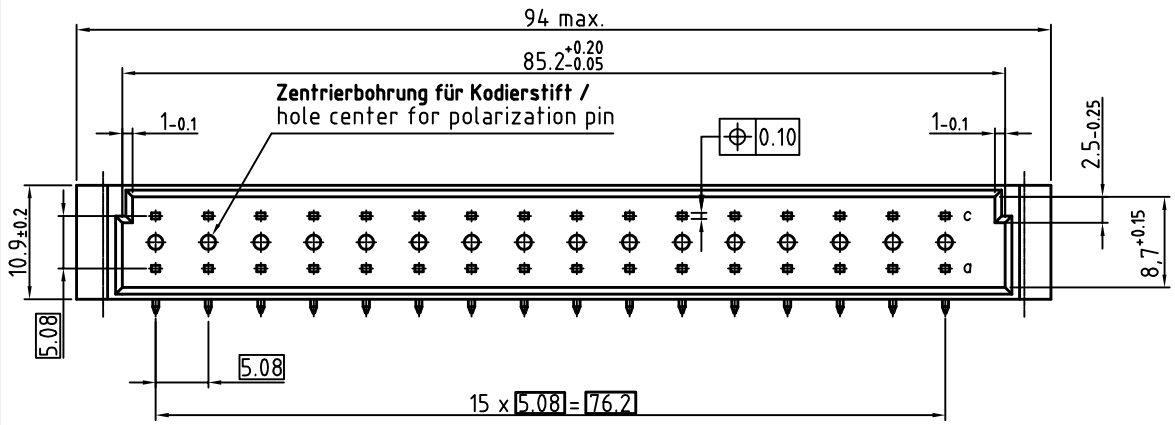

105-40064 D32M a,c
Löt / dip-solder 3mm 90° 5.08 class 2

o Standard Kontakt / Standard Contact (4.9mm)

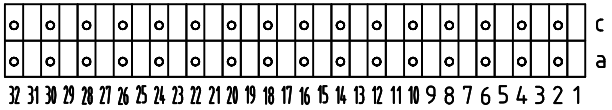

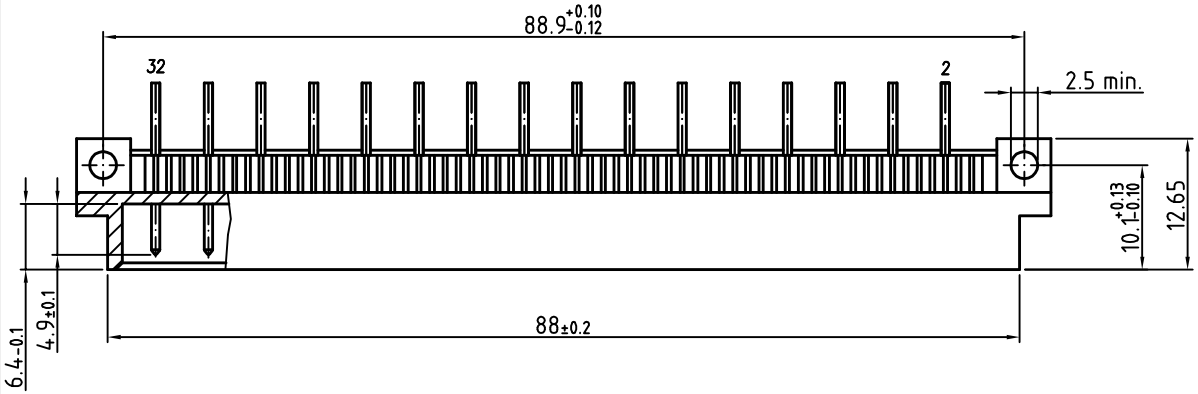

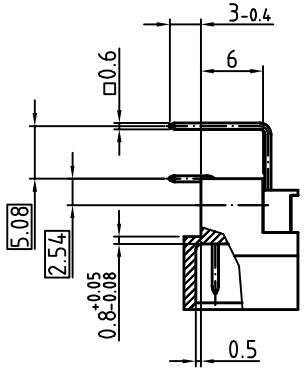

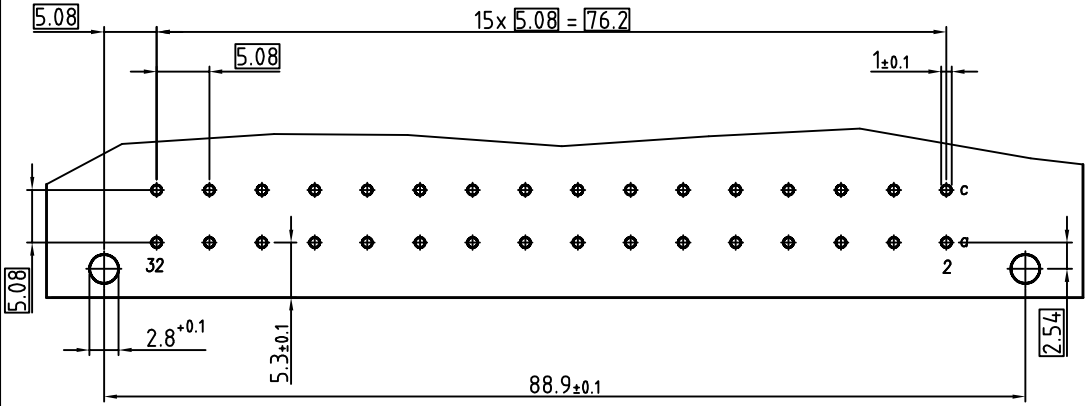

Technische Änderungen vorbehalten / all data subject to amendment without notice

Material:				Freimaßtoleranz		Maßstab: 2:1
					A3	(Verwendungsbereich) Kundenzeichnung / customer drawing
					Datum	Name
				Bearb.	20.07.2011	Kusterer
				Gepr.		
				Freig.		
02	drawing modified	21.11.2013	Scholl			
01	drawing modified	08.05.2012	Kust			
00	first edition	20.07.2011	Kust.			
Zust.	Änderung	Datum	Name			

(Benennung)
D-Messerleiste / male connector
Löt / dip-solder 3mm; 90°
nach / according to IEC 60603-2 (DIN 41612)

ept elektronische präzisionstechnik

(Zeichnungsnummer)
105-40064

Blatt

EDV-Nr.: 105-40064.DWG